HPLED

“white series”

Lites s.r.l.
Simply LED to innovation

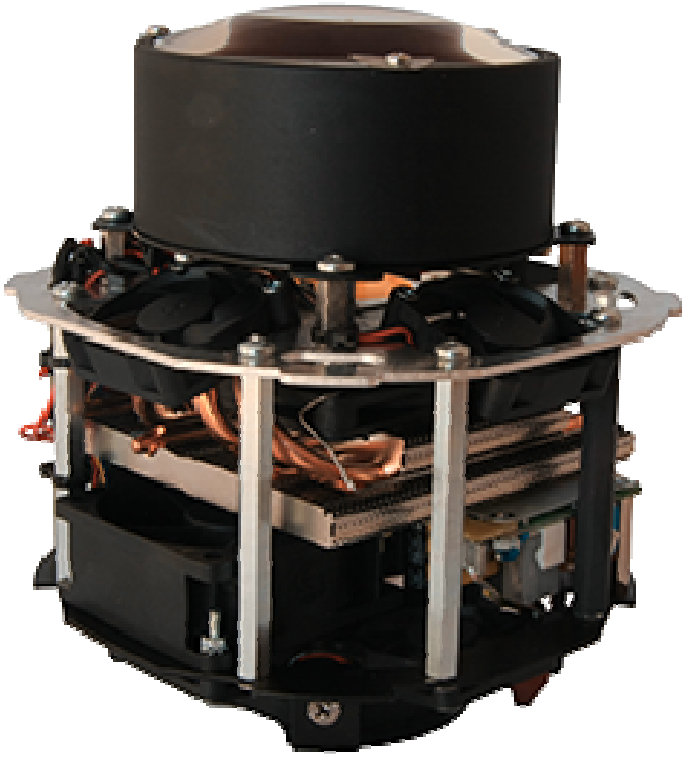

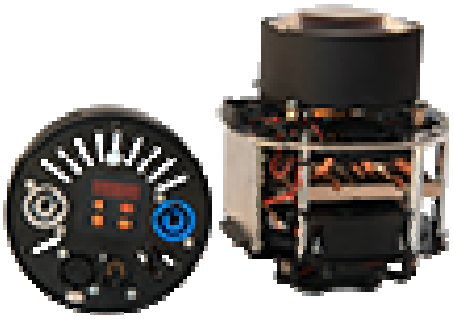

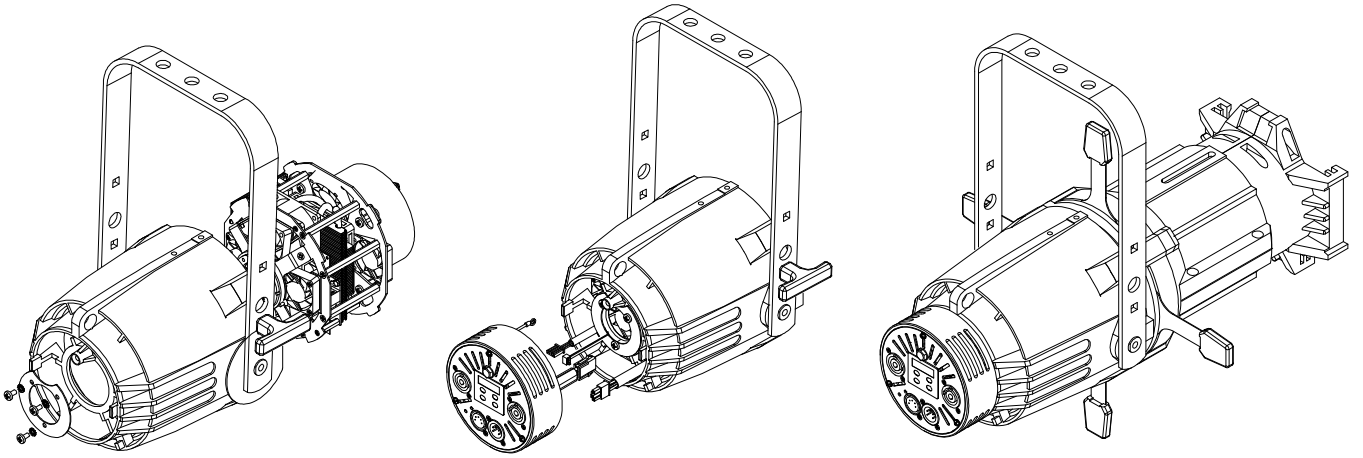

HPLED è un modulo led che permette di aggiornare un proiettore sagomatore Source four ETC originale, da un proiettore tradizionale alogeno, in un apparecchio a led. L’aggiornamento risulta essere facile e veloce e consiste nel sostituire la parabola in vetro con il nuovo modulo. Si dovrà inoltre togliere il corpo posteriore portalampada ed inserire una nuova calotta dotata di connettori power-con IN/OUT, connettori DMX e display. La resa luminosa ottenuta è comparabile-superiore alle lampade HPL 575/750, con il vantaggio di una distribuzione molto più uniforme del fascio luminoso (non avrete i fastidiosi spot centrali con macchie ed ombre) e nessuna regolazione da effettuare. Inoltre con l’utilizzo delle bandelle sagomatrici si otterranno contorni più definiti ed a fuoco con meno aberrazioni. Ulteriori vantaggi sono, basso consumo max 170W, controllabile direttamente tramite segnale DMX (non dovrete più utilizzare dimmer), connettori di alimentazione power con la possibilità di alimentare proiettori in cascata,(meno cavi di collegamento) flicker free, dimmer impostabile a 16 bit, possibilità di utilizzare gobos stampati su lucido (di facile realizzazione).

HPLED

“white series”

Lites s.r.l.
Simply LED to innovation

SPECIFICHE TECNICHE
Tensione Alimentazione 100–240V ~ 50/60Hz (monofase) autosetting
Potenza massima assorbita 170W
Potenza assorbita in stand-by 5W
cos Ø 0,98
Temperature ambiente minima proiettore -10°C
Temperature ambiente massima proiettore 35°C
Temperatura colore led disponibili : 2700°K;3000°K;4000°K;5600°K (da determinare in fase di ordine)
CRI led Minimo: 90 / 95 a secondo del modello
Sistema ottico a doppia lente con lenti trattate con trattamento antiriflesso multistrato
Vita led 50.000 ore (stima del costruttore)
Grado di protezione proiettore assemblato con modulo IP20
Posizione di funzionamento proiettore qualsiasi
Segnali di controllo DMX 512, RDM
Connettori di alimentazione Neutrik power con IN e OUT
Connettori di segnale Neutrik XRL 5 IN e OUT
Display a 4 Tasti
Possibilità di funzionare senza segnale DMX dimmer selezionabile tramite tasti display
Possibilità di regolare frequenza di lavoro del led
Possibilità di regolare velocità delle ventole
Possibilità di selezionare due tipi di curve di dimmeraggio del led
Peso netto 2,03 kg
Peso con imballo 3 kg
Volume imballo 0,012 m³
Conforme : CE

Dati fotometrici con led BXRC-30A10K0-73

Misure indicative con led da 3000°k CRI 95 con proiettore alimentato da 30 minuti con temperatura ambiente di 25°C

Ottica Source 4 19°	Distanza m	4 m	6 m	8 m	10 m	12 m	14 m
	Lux	5016	2229	1254	803	557	409
	Diametro ø m	1,20	1,8	2,40	3,0	3,6	4,2
Ottica Source 4 26°	Distanza m	4 m	6 m	8 m	10 m	12 m	14 m
	Lux	4375	1944	1094	700	486	357
	Diametro ø m	1,65	2,48	3,31	4,41	4,97	5,79
Ottica Source 4 36°	Distanza m	4 m	6 m	8 m	10 m	12 m	14 m
	Lux	3094	1375	773	495	344	253
	Diametro ø m	2,32	3,48	4,64	5,81	6,97	8,13
Ottica Source 4 50°	Distanza m	4 m	6 m	8 m	10 m	12 m	14 m
	Lux	1438	639	359	230	160	117
	Diametro ø m	3,73	5,59	7,46	9,32	11,19	13,05

Dati fotometrici con led BXRC-56G10K0-L-74

Misure indicative con led da 5600°k CRI 90 con proiettore alimentato da 30 minuti con temperatura ambiente di 25°C

Ottica Source 4 19°	Distanza m	4 m	6 m	8 m	10 m	12 m	14 m
	Lux	6297	2799	1574	1008	700	514
	Diametro ø m	1,20	1,8	2,40	3,0	3,6	4,2
Ottica Source 4 26°	Distanza m	4 m	6 m	8 m	10 m	12 m	14 m
	Lux	5156	2292	1289	825	573	421
	Diametro ø m	1,65	2,48	3,31	4,41	4,97	5,79
Ottica Source 4 36°	Distanza m	4 m	6 m	8 m	10 m	12 m	14 m
	Lux	3828	1701	957	613	425	313
	Diametro ø m	2,32	3,48	4,64	5,81	6,97	8,13
Ottica Source 4 50°	Distanza m	4 m	6 m	8 m	10 m	12 m	14 m
	Lux	1844	819	461	295	205	151
	Diametro ø m	3,73	5,59	7,46	9,32	11,19	13,05

Dimensioni:

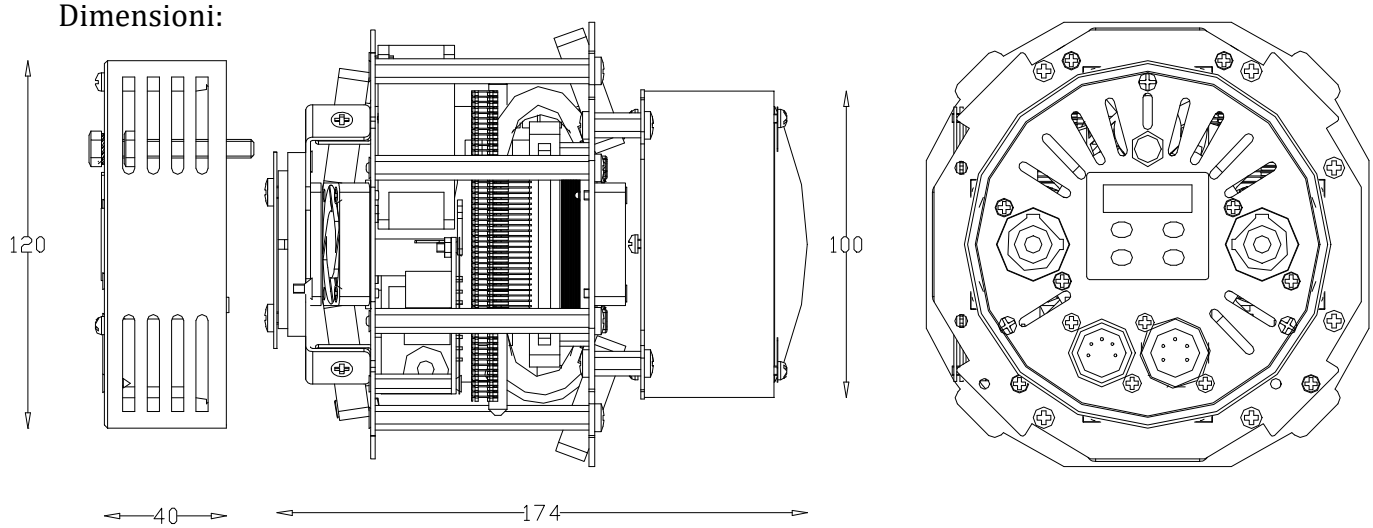

Le informazioni contenute in questo documento sono state attentamente redatte e controllate. Tuttavia non è assunta alcuna responsabilità per eventuali inesattezze. Lites si riserva il diritto di apportare senza preavviso cambiamenti o modifiche funzionali in qualsiasi momento.